ASENNUS-JA KÄYTTÖOHJE

SÄHKÖKIUAS: 1712-30-0405
1712-45-0405
1712-60-0405
1712-80-0405
1712-90-0405

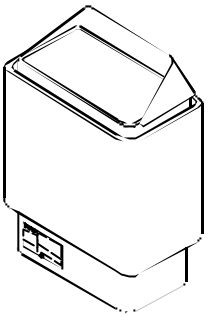

1601-12

KIUKAAN ASENNUS

Kiukaan asennuksessa on huomioitava seuraavat seikat:

-Noudata annettuja asennusmittoja.

-Saunan seinien ja katon rakennusmateriaaliksi suositellaan puupanelia.

-Varmista että paneeliseinä on vahvistettu kiukaan kiinnitysruuvien kohdalta, ellei ole, vahvista seinä.

-Saunaan saa asentaa vain yhden kiukaan.

-Kiukaan saa liittää verkkoon vain siihen oikeutettu henkilö voimassa olevien sähkömääräyksien mukaisesti.

-HUOM! Ennen kiukaan päällekytkemistä, varmista että saunahuone on saunomiskunnossa.

KIUKAAN LIITTÄMINEN SÄHKÖVERKKOON

Kiuas liitetään sähköverkkoon puolikiinteästi käyttäen H07RN-F (VSN) tai A07BB-F(VSB) kumikaapelia. Myös muiden kiukaalta lähtevien johtojen (merkkivalo, sähkölämmityksen vuorottelu) pitää olla samaa tyyppiä ja vastata poikkipinnoiltaan liitäntäjohdon poikkipintoja.

KIUASKIVET

Suosittelemme kiuaskivien puhdistamista ennen kiukaaseen latomista. Suurimmat kivet ladotaan pohjalle ja pienimmät päälimmäisiksi. Kiviä ei saa latoa liian tiiviisti, koska silloin ilmankierto kiukaan läpi estyy. Kiviä ei myöskään saa kiilata lämpöelementtien väliin, vaan latominen on suoritettava kevyesti. Kivien tulee täysin peittää lämpöelementit. Kiuskivet tulee uusia viimeistään silloin , kun on havaittavissa niissä alkavaa murenemistä, koska ilmankierto kiukaan läpi tällöin häiriintyy. Kiviä uusittaessa on käytettävä hyvälaatuisia kiuaskiviä.

OHJAUSKESKUKSEN JA TUNTOELIMEN ASENNUS

Ohjauskeskus asennetaan saunan ulkopuolelle. Mukana oleva tuntoelin kiinnitetään saunan seinälle, suoraan kiukaan yläpuolelle keskiviivan mukaan, 40 mm katosta. Poikkeaminen annetuista asennusmitoista aiheuttaa palovaaran.

LÄMPÖTILANRAJOITIN

Tuntoelimessä oleva lämpötilanrajoitin katkaisee kiukaan koko lämpötehon, jos kiukaan lämpötila nousee saunan puuosille vaaralliseen arvoon. Lämpötilan laskettua voidaan rajoitin palauttaa painamalla palautuspainiketta, mikä sijaitsee tuntoelimen päädyssä. Tätä ennen on palautusreijän kalvo puhkaistava. Ennen palautusta on aina lämpötilanrajoittimen laukeamisen syy selvitettävä

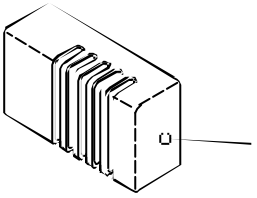

Lämpötilarajoittinen palaituspainike

OHJAUSKESKUS

Ohjauskeskuksen toiminta ja asennus on selostettu ohjauskeskuksen mukana toimitetussa ohjeessa.

7014192
314 SKSM 136 B

1601-12

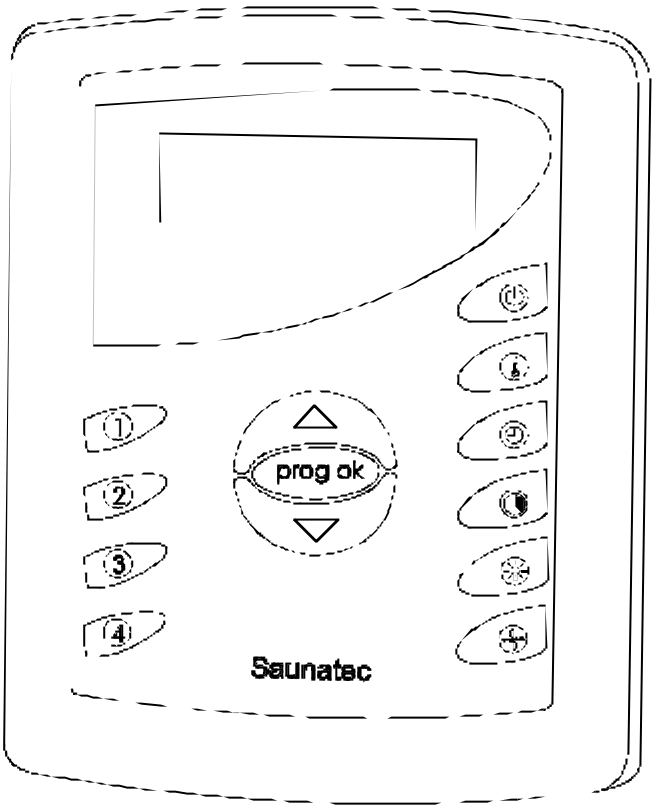

Näppäimien toiminta

= ON / OFF

= Lämpötilansäätö

= Saunomisen aloitus

= Saunomisen kesto

= Saunavalo

= Puhallin

= "ylös"

PROG OK = Enter

="alas"

1 2 3 4 = Muisti paikkoja

OHJELMOINTI ESIVALINTA

PAINA ON/OFF → TAUSTAVALO SYTTYY

PAINA PROG/OK → NÄYTÖSSA 3 ARVOA: Aloitusaika Lämpötila Kestoaika

PAINA ALOITUSAIKA → NÄYTÖSSÄ : START TIME

PAINA NUOLI + ▲ – ▼ → START TIME MUUTTUU

PAINA PROG/OK → KUITTAUS/PALUU

PAINA KESTOAIKA → NÄYTÖSSÄ: KESTOAIKA max.6h

PAINA NUOLI + ▲ – ▼ → KESTOAIKA MUUTTUU

PAINA PROG/OK → KUITTAUS/PALUU

PAINA LÄMPÖTILA → NÄYTÖSSA: LÄMPÖTILA

PAINA NUOLI + ▲ – ▼ → ASETUS LÄMPÖTILAN ARVO MUUTTUU

PAINA PROG/OK → KUITTAUS/PALUU

PAINA PROG/OK → n. 2 Sekuntia LAITE AJASTUSTILASSA

MENUVALIKKO: OHJELMOINTI ASENNUKSEN YHTEYDESSÄ

LAITE ON OFF. TILASSA

PAINA PROG/OK n. 2 sekuntia / SELAUS = PROG/OK
VALINTA = NUOLI
KUITTAUS = PROG/OK

KELLO
↓ + ▲ – ▼
KIELI
↓
OFFSET
↓
SMARTSAUNA

KUN OIKEA VAIHTOEHTO ON VALITTU PAINA PROG/OK LAITE PALAUTUU MENUVALIKOSTA

AUTOMAATTISESTI OFF - TILAAN n. 3 SEKUNNIN AIKANA

PIKAVALINTA OHJELMOINTI

TEE OHJELMOINTI KUTEN EDELLÄ

KUN NÄYTÖLLÄ ON ESIM.

17: 00	70°C
2:00	

PAINA NYT JOTAKIN PIKAVALINTA NÄPPÄINTÄ ①,②,③ TAI ④ JA TÄMÄN JÄLKEEN OK/PROG KO. PIKAVALINTAAN TALLENTUU KESTOAIKA JA LÄMPÖTILA.

PAINA ON/OFF JA KATSO PIKAVALINTA

PIKASAUNA

PAINA ON/OFF LAITE PÄÄLLE

PAINA 1, 2, 3 TAI 4 PIKAVALINTA NÄPPÄINTÄ

→ SAUNA PÄÄLLE

KIUKAAN MINIMI ASENNUSMITAT (mm)

Teho	Löylyhuone		Kiukaan min. etäisyydet				Seinätelineen min. etäisyydet		Seinäsyvennyksen leveys	Kivet
	Tilavuus	Korkeus	Sivupinnasta	Etupinnasta	Kattoon	Lattiaan				
			A	**D**	**F**	**K**	**B**	**J**	**E**	
kW	m^3	mm	mm	mm	mm	mm	mm	mm	mm	n. kg
3,0	2 - 4	1900	30	50	1200	120	50	390	540	15
4,5	3 - 6	1900	50	80	1200	120	70	390	580	15
6,0	5 - 9	1900	70	100	1250	120	90	390	650	23
8,0	8 - 13	1900	100	150	1250	120	120	390	750	23
9,0	9 - 14	1900	100	200	1250	120	120	390	-	23

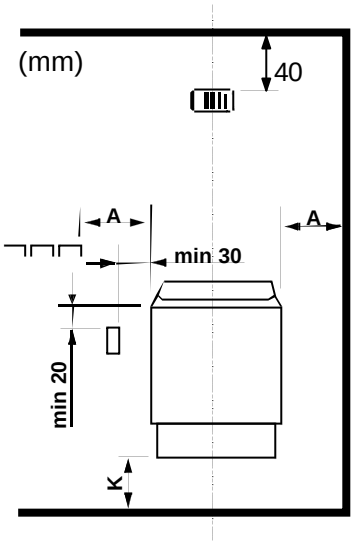

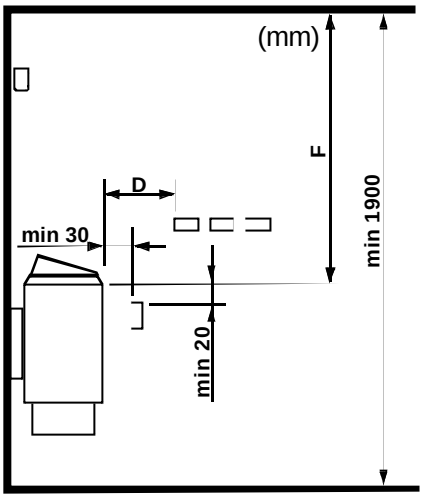

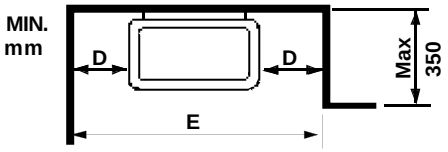

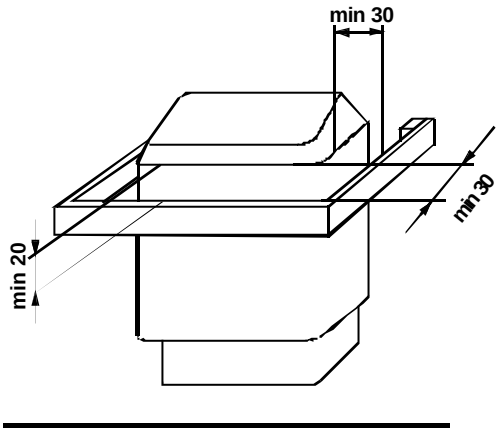

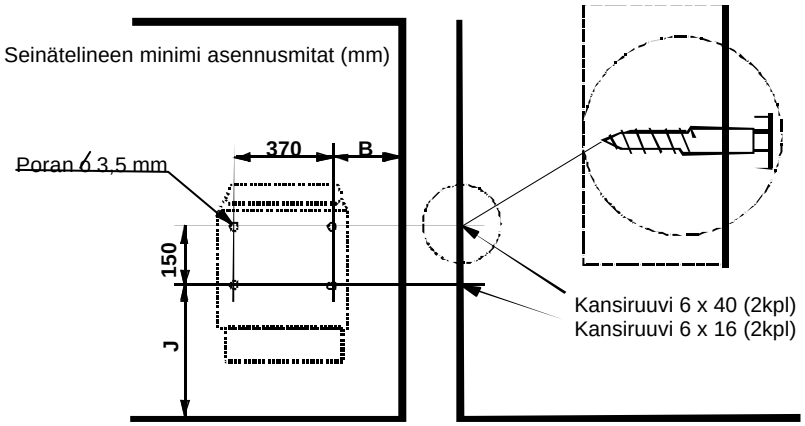

SAUNAN ILMANVAIHTO

Suositus saunan ilmanvaihtojärjestelmäksi, kun käytettävissä on poistoilmaimuri.

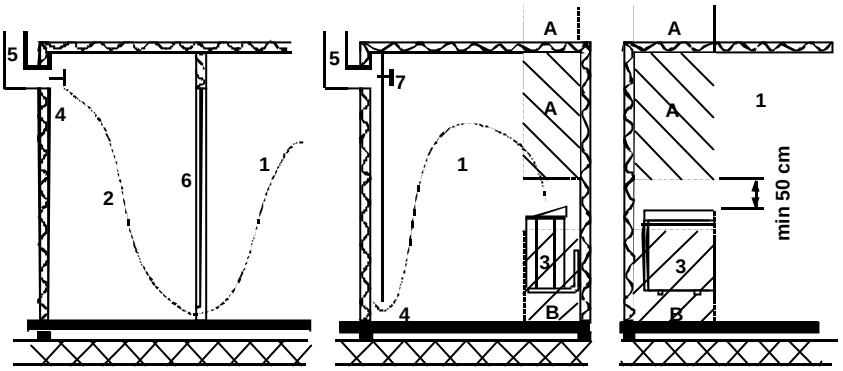

1. Saunahuone
2. Pesuhuone
3. Sähkökiuas
4. Poistoilmaventtiili
5. Poistohormi tai -kanava
6. Saunahuoneen ovi

7.Tähän voidaan laittaa myös tuuletusventtiili, joka pidetään kiinni saunaa lämmittäessä ja kylvetessä. Poistoilmaimuria käytettäessä raittiin ilman sisääntuloventtiili sijoitetaan alueelle A.

Toteuttaessa ilmanvaihto luonnonkierrolla (esim. seinän läpi), sijoitetaan tuloventtiili alueelle B ja poistoventtiili vähintään 1m korkeammalle ja mahdollisemman etäälle kiukaasta.

Kiukaan liittäminen sähköverkkoon

Teho kW	Sulake A	Kiukaan liitäntäjohto H07RN-F mm^2	Kiinteä asennus mm^2
3,0	3 x 10	5 x 1,5	5 x 1,5
4,5	3 x 10	5 x 1,5	5 x 1,5
6,0	3 x 10	5 x 1,5	5 x 1,5
8,0	3 x 16	5 x 1,5	5 x 2,5
9,0	3 x 16	5 x 1,5	5 x 2,5

Teho, Effekt Input, Leistung	Lämpövastukset, Värmeelement, Heating elements, Heizeelement 230 V					
kW	SEPC 62 1000W	SEPC 63 1500W	SEPC 64 2000W	SEPC 65 2670W	SEPC 65B 3000W	SEPC 65C 3300W
3,0	1,2,3					
4,5		1,2,3				
6,0			1,2,3			
8,0				1,2,3		
9,0				1	1	1

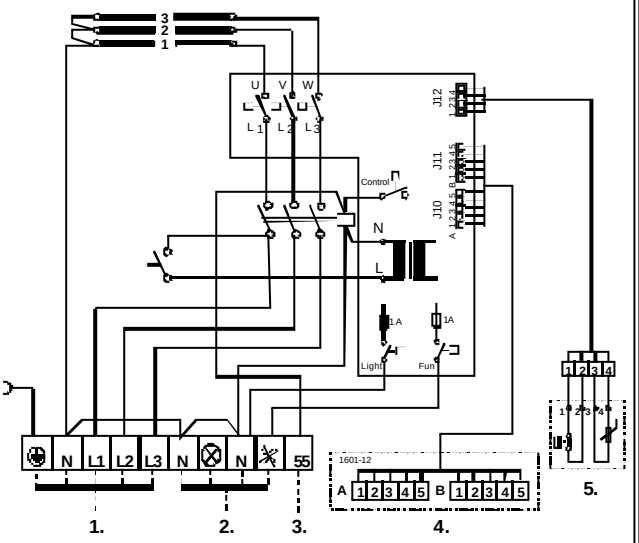

1. Syöttö/ Nätet/ Stromnetz/ Power input.
2. Saunavalo-Puhallin/ Bastu belysning/ Saunabeleuchtung/ Sauna light.
3. Sähkölämmityksen vuorottelu/ El.förregling av annan el. förbrukare/ Control of el heating/ Steuerkontact für Verrieglund anderer el. Verbraucher
4. Ohjauskeskus/ Styrning/ Steuerung/ Control.
5. Tuntoelin/ Sensor/ Fühler/ Sensor.

354 SKSM 133 C

Kytkentäkaaviot

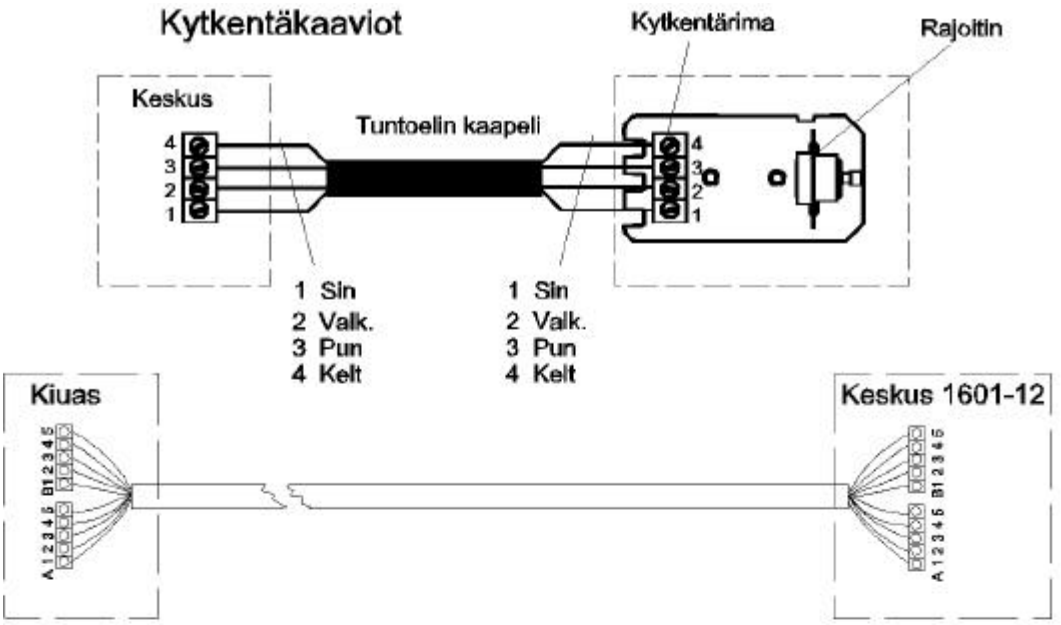

A1	Valk	Vit	Vhite	Wiss	B1	Rosa	Ljusröd	Pink	Rose
A2	Ruskea	Brun	Brown	Braun	B2	Sin	Blå	Blue	Blav
A3	Vihreä	Grön	Green	Frün	B3	Pun	Röd	Red	Rot
A4	Kelt	Gul	Yellow	Gelb	B4	Musta	Svart	Black	Schwarz
A5	Harm	Grå	Grey	Grau	B5	Violetti	Violett	Violet	Violett

Periaate kuva

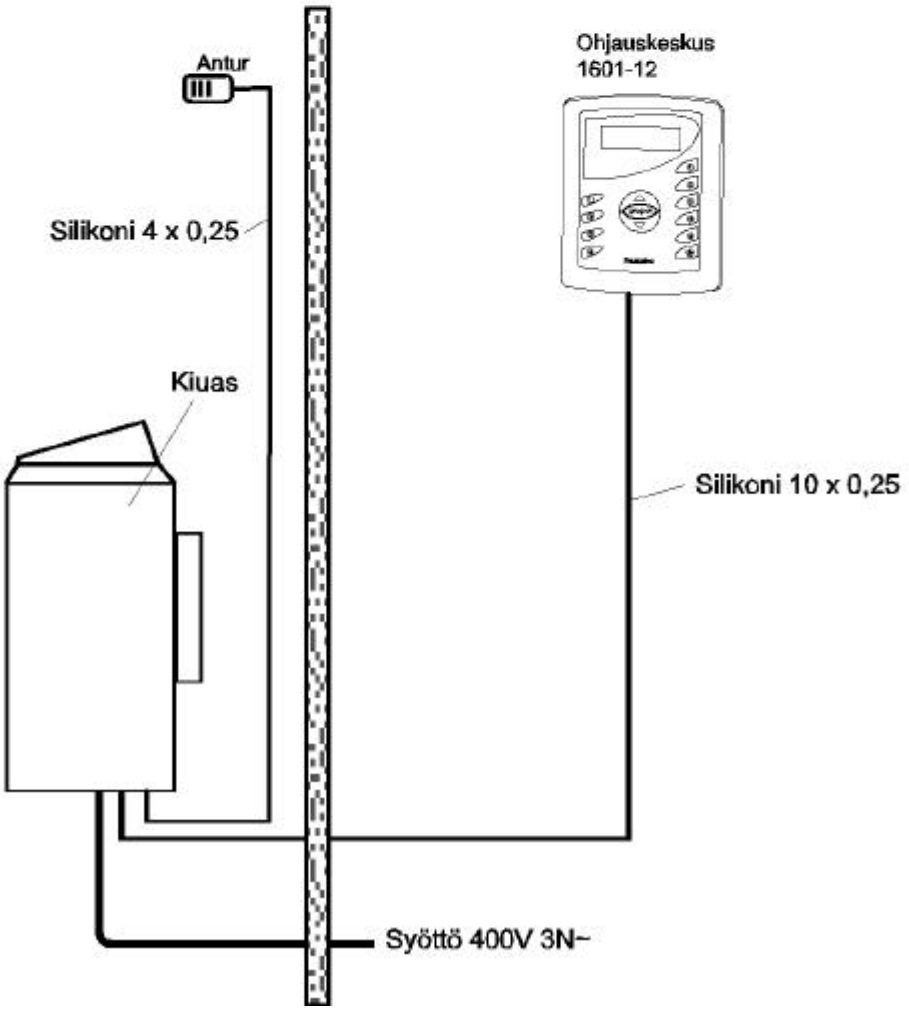

Saunatec

Saunatec Group Oy
PL 15
10900 Hanko

TAKUUEHDOT

1. Yleistä

Saunatec Group Oy (Valmistaja) antaa valmistamilleen tuotteille näiden ehtojen mukaisen takuun. Valmistaja takaa tuotteidensa laadun ja toiminnan takuuaikana.
Takuu edellyttää, että ostaja noudattaa tuotteiden sijoituspaikkaa, asennusta, käyttöä ja huoltoa sekä kiuaskiven ominaisuuksia koskevia valmistajan ohjeita.
Takuu koskee Suomessa myytyjä ja käyttöön otettavia tuotteita.

2. Sähkökiukaiden, ohjauskeskusten ja höyrystimien takuu

Takuu on voimassa 24 kuukautta tuotteen ostopäivästä tai tuotteen sijoituspaikkana olevan rakennuskohteen vastaanottopäivästä lukien, riippuen siitä kumpi on myöhäisempi.
Sähkökiukaan takuu edellyttää, että;

1. Huoneistokäytössä olevan kiukaan kivitila ladotaan takuuaikana uudelleen vähintään kerran vuodessa ja rapautuneet kivet uusitaan.
2. Laitos / ammattikäytössä olevan kiukaan kivitila ladotaan takuuaikana uudelleen vähintään kolme kertaa vuosittain. Lisäksi sen kiuaskivet on vaihdettava vähintään kerran vuodessa. Vaihdosta on tarvittaessa esitettävä selvitys.
3. Jos kiuas on varustettu höyrystimellä, on höyrystin aina käytön jälkeen tyhjennettävä . Veden pehmennyksestä ja kalkinpoistosta on huolehdittava ohjeiden mukaisesti.

Edellä sanottu koskee kaikkia höyrystimiä.
Takuutositteena on tuotteen ostokuitti, rakennuskohteen vastaanottopöytäkirja tai vastaava selvitys.

Keraamisten kivien käyttö kiukaissa on kielletty! Mikäli niitä on käytetty takuu ei sido Valmistajaa.

3. Puulämmitteisten kiukaiden, patojen ja hormien takuu

Takuu on voimassa 12 kuukautta tuotteen ostopäivästä lukien. Takuutositteena on myyjäliikkeen kuitti. Polttoaineena tulee käyttää puuta.

4. Varaosatakuu

Varaosan takuu on voimassa 12 kuukautta ostopäivästä lukien. Rikkoutuneen korvaava osa toimitetaan maksutta tuotteen myyjälle. Varaosan asentajana on käytettävä Valmistajan valtuuttamaa asentajaa. Valmistaja ei vastaa rikkoutuneen osan irrottamisen ja uuden osan asentamisen aiheuttamista kuluista. Rikkoutunut osa on Valmistajan pyynnöstä ja kustannuksella palautettava.
Takuutositteena on myyjäliikkeen kuitti tai valtuutetun asentajan antama todistus.

5. STUL - Sähkö ja teleurakoitsijaliiton ehtojen mukainen takuu

STUL takuuta sovelletaan sähkökiukaisiin, ohjauskeskuksiin ja höyrystimiin, kun siitä on erikseen sovittu. STUL – takuuehdot liitetään niissä tapauksissa näihin takuuehtoihin. Kun STUL – takuuehtojen käytöstä on sovittu, ne syrjäyttävät nämä takuuehdot, jos ehdot ovat keskenään ristiriidassa.

6. Takuuvastuun rajoitukset

Ostajan on hoidettava tuotetta huolellisesti. Ostajan on tuotteen vastaanottaessaan tarkastettava sen virheettömyys kuljetus- tai varastointivaurioiden varalta. Havaituista vaurioista on heti ilmoitettava tuotteen myyjälle tai kuljetusliikkeelle.
Valmistaja ei ole vastuussa tuotteen virheistä, toiminnan häiriöistä tai puutteista, jotka aiheutuvat kuljetuksesta tai virheellisestä varastoinnista, Valmistajan ohjeiden vastaisesta asennuksesta, käytöstä, huollon laiminlyönnistä tai tuotteen sijoittamisesta sellaiseen tilaan, jonka olosuhteet eivät vastaa Valmistajan suositusta.

7. Virheestä ilmoittaminen

Ostajan on ilmoitettava tuotteen virheestä tai häiriöstä heti sen ilmaannuttua ja viimeistään 14 päivän kuluessa.
Ilmoitus voidaan tehdään Valmistajalle, tuotteen myyjälle tai Valmistajan valtuuttamalle asennusliikkeelle.
Takuuta koskevat vaatimukset on tehtävä viimeistään 14 päivän kuluessa kyseistä tuotetta koskevan takuuajan umpeutumisesta.

8. Valmistajan toimenpiteet takuun yhteydessä - takuun jatkuminen

Aiheelliseksi todetun takuuilmoituksen perusteella Valmistaja korjaa tai vaihtaa virheellisen tuotteen. Korjaus tai vaihto tapahtuu Valmistajan kustannuksella. Valmistaja on oikeutettu käyttämään itselleen edullisinta vaihtoehtoa. Varaosan takuu on määritelty edellä kohdassa 4. Vaihdetulle osalle annetaan 4. kohdan mukainen varaosatakuu. Korjatun tuotteen takuu säilyy muilta osin ennallaan.
Valmistaja ei korvaa tuotteen virheen tai häiriön ostajalle aiheuttamia kuluja, liiketoiminnan estymisen aiheuttamaa tappiota eikä muutakaan välitöntä tai välillistä vahinkoa.

MONTERINGS- OCH BRUKSANVISNING

BASTUUGN: 1712-30-0405
1712-45-0405
1712-60-0405
1712-80-0405
1712-90-0405

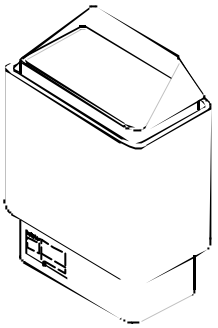

1601-12

MONTERING AV UGNEN

Då man monterar ugnen bör man beakta följande:

- -Följ de givna installationsmåtte
- -Som byggnadsmaterial för bastuns väggar och tak rekommenderas träpanel.
- -Kontrollera att väggpanelen är förstärkt intill fastsättningsskruvarna. Om så ej är fallet, förstärk väggen.
- -Endast en ugn får monteras i bastun.
- -Elanslutningen får utföras enast av en elmöntör i enlighet med gällande föreskrifter.
- **-Obs!** Innan du kopplar på aggregatet med tidured, skall du försäkra dig om att basturummet är färdigt att tas i bruk.

ANSLUTNING AV UGNEN TILL ELNÄTET

Ugnen anslutes till elnätet halvfast. Anslutningskabeln skall vara gummimantlad och den får inte vara av lättare typ än oljebeständig gummikabel HO7RN-F.

BASTUSTENARNA

Vi rekommenderar att bastustenarna sköljs av från stendamm innan de placeras i ugnen. De större stenarna radas i ugnens botten och de mindre ovanpå. Stenarna får inte radas alltför tätt, ty detta hindrar luftströmningen genom ugnen. Stenarna får ej heller pressas in hårt mellan elementen, utan radningen måste ske försiktigt. Stenarna skall helt täcka värmeelementen. Stenarna bör förnyas senast då man märker att de börjar smulas sönder, ty detta medför att luftgenomströmströmningen störs. Då man förnyar stenarna bör man använda stenar av god kvalitet.

STYRCENTRAL

Styrcentralens funktion och installation förklaras i den med centralen levererade anvisningen.

Styrcentralen installeras utanför basturummet. Den medföljande sensorn installeras inne i basturummet, rakt ovanom aggregatet enligt centrumlinjen, 40mm från taket nedåt. Avvikelser från angivna säkerhetsavstånd medför brandfara.

TEMPERATUR BEGRÄNSARE

I samband med termostaten finns en inbyggd värmebränsare som bryter ugnens hela effekt om ugnens temperatur stiger till ett värde som är farligt för bastuns trädelar. Då temperaturen har sjunkit kan begränsaren återställas genom att trycka på återställnings knappen.

Före man återställer begränsaren skall orsaken till felet klargöras.

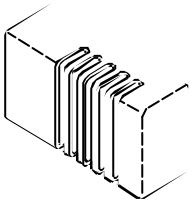

1601-12

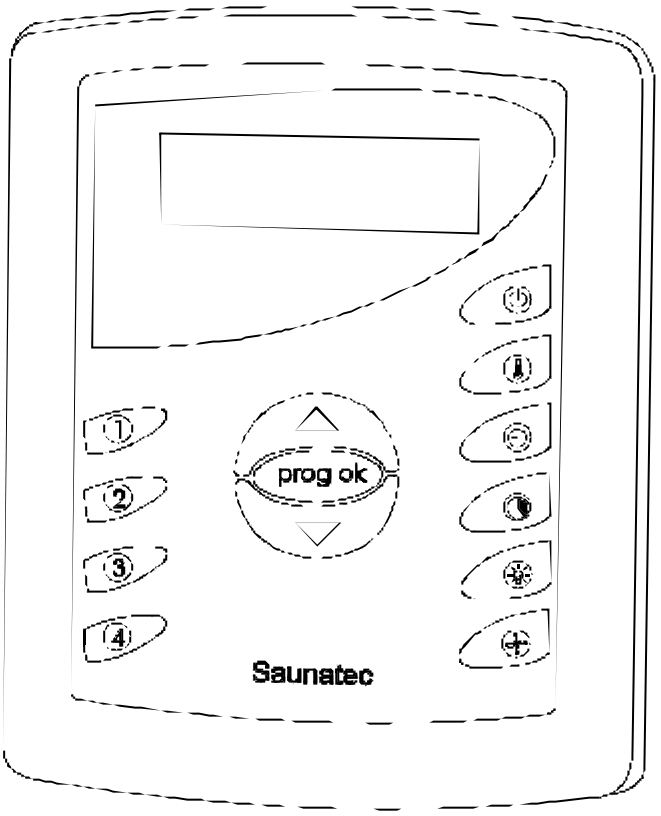

Trycknapparnas funktion

= ON / OFF

= Temperatur

= Start tid

= Bad tid

= Bastu belysning

= Fläkt

= Upp replering

= Enter

=Ned replering

1

2

3

4

= Minnesplatser

PROGRAMMERING		FUNKTION
TRYCK PÅ ON/OFF		BAKGRUNDS BELYSNINGEN PÅ
TRYCK PÅ PROG/OK		I DISPLAYEN 3 VÄRDEN: Start tid Temperatur Bad tid
TRYCK PÅ STARTTID		I DISPLAYEN : STARTTID
TRYCK PÅ PILEN	+ △ ▽ −	ÄNDRING AV STARTTID
TRYCK PÅ PROG/OK		KVITTERING/ RETUR
TRYCK PÅ BADTID		I DISPLAYEN: BADTID. max 6 h
TRYCK PÅ PILEN	+ △ ▽ −	ÄNDRING AV BADTID
TRYCK PÅ PROG/OK		KVITTERING / RETUR
TRYCK PÅ TEMPERATUR		I DISPLAYEN: TEMPERATURE
TRYCK PÅ PILEN	+ △ ▽ −	ÄNDRING AV BAD TEMPERATUREN
TRYCK PÅ PROG/OK		KVITTERING / RETUR
TRYCK PÅ PROG/OK		ca. 2 Sekunder STYRENHETEN I FUNKTIONSLÄGE

MENY: PROGRAMMERING I SAMBAND MED INSTALLATIONEN

STYRENHETEN I OFF, LÄGE

TRYCK PÅ PROG/OK n. 2 sekunder / SÖKNING = PROG/OK
VAL = PILARNA
KVITERING = PROG/OK

KLOCKA
↓ + △ ▽ −
SPRÅG
↓
OFFSET
↓
SMARTSAUNA

DÅ RÄTT ALTERNATIV VALTS, TRYCK PÅ PROG / OK.
STYRENHETEN ÅTERGÅR AUTOMATISK
FRÅN MENY LÄGE TILL OFF-LÄGE EFTER CA 3 SEKUNDER.

SNABBVALS PROGRAMMERING

GÖR PROGRAMMERINGEN SOM TIDIGARE

DÅ I DISPLAYEN SYNS T. EX

17: 00	70°C
2:00	

TRYCK NU NÅGON AV SNABBVALS KNAPPEN ①,②,③ ELLER ④ OCH DÄREFTER TRYCK OK/PROG.

UNDER SNABBVALSKNAPPEN SPARAS BADTID OCH BAD TEMPERATURE.

TRYCK PÅ ON/OFF OCH KOLLA VAD SOM FINNS UNDER SNABBVALSKNAPPEN

SNABBASTU

TRYCK PÅ ON/OFF ENHETEN KOPPLAS PÅ.

TRYCK PÅ SNABBVALSKNAPPARNA 1, 2, 3 ELLER 4 OCH UGNEN KOPPLAS PÅ

Ungnens min. installationsmått (mm)

Tabell 1

	Basturum		Ungnens minimi avstånd				Minimi avstånd för väggkonsolen		Sten	Ugnens intallation i nisch
	Volym	Höjd	Till sidovägg	Framför ungnen	Till taket	Till golvet				
		A		D	F	K	B	J		E
kW	m^3	mm	mm	mm	m m	mm	mm	mm	ca. kg	mm
3,0	2 - 4	1900	30	50	1200	120	50	390	15	540
4,5	3 - 6	1900	50	80	1200	120	70	390	15	580
6,0	5 - 9	1900	70	100	1250	120	90	390	23	650
8,0	8 -13	1900	100	150	1250	120	120	390	23	750
9,0	9 -14	1900	100	200	1250	120	120	390	23	-

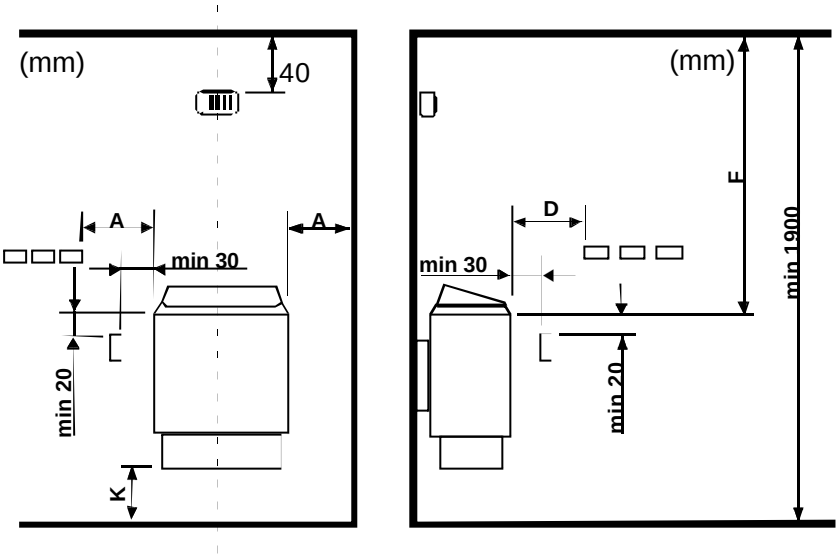

Väggställningens min. installationsmått (mm)

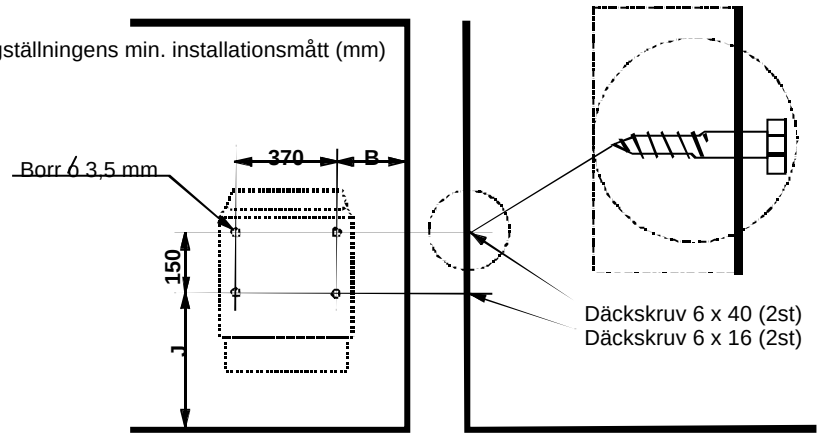

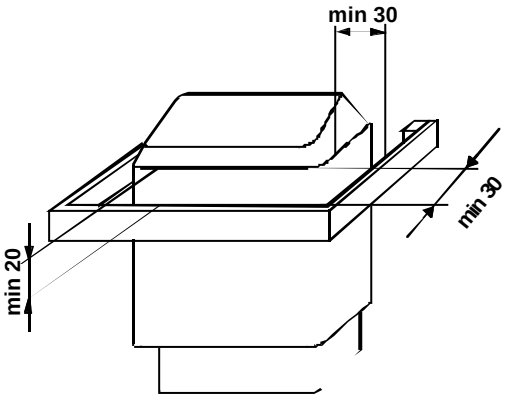

Ugnen installation i nisch

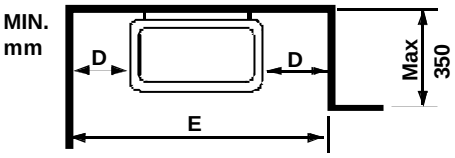

VENTILATIONEN I BASTUN

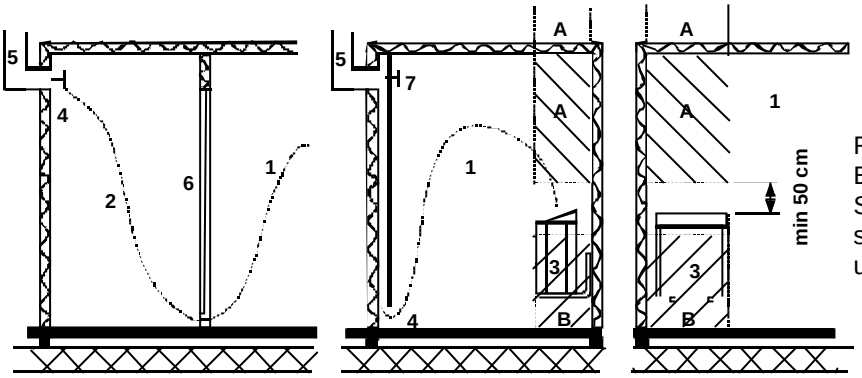

REKOMMENDATION FÖR BASTUNS VENTILATIONS-SYSTEM, då man har ett rör som går ut på taket eller en utsugningsventil.

1. Basturum
2. Tvättrum
3. Aggregat
4. Utsugningsventil
5. Utsugningsrör eller -kanal
6. Basturummets dörr
7. Man kan också installera en ventilationsventil, som hålls stängd då man värmer bastun.

Ventilen för inkommande friskluft placeras inom området A.

Om man utför ventilation genom naturlig strömning (t.ex. genom väggen) placeras ventilen för inkommande luft inom området B, och utsugningsventilen minst 1m högre, men längre bort från aggregatet.

Anslutning till elnätet

Effekt kW	Säkring A	Ugnens anslutnings-kabel H07RN-F mm^2	Fasta installation mm^2
3,0	3 x 10	5 x 1,5	5 x 1,5
4,5	3 x 10	5 x 1,5	5 x 1,5
6,0	3 x 10	5 x 1,5	5 x 1,5
8,0	3 x 16	5 x 1,5	5 x 2,5
9,0	3 x 16	5 x 1,5	5 x 2,5

Teho, Effekt Input, Leistung	Lämpövastukset, Värmeelement, Heating elements, Heizeelement 230 V					
kW	SEPC 62 1000W	SEPC 63 1500W	SEPC 64 2000W	SEPC 65 2670W	SEPC 65B 3000W	SEPC 65C 3300W
3,0	1,2,3					
4,5		1,2,3				
6,0			1,2,3			
8,0				1,2,3		
9,0				1	1	1

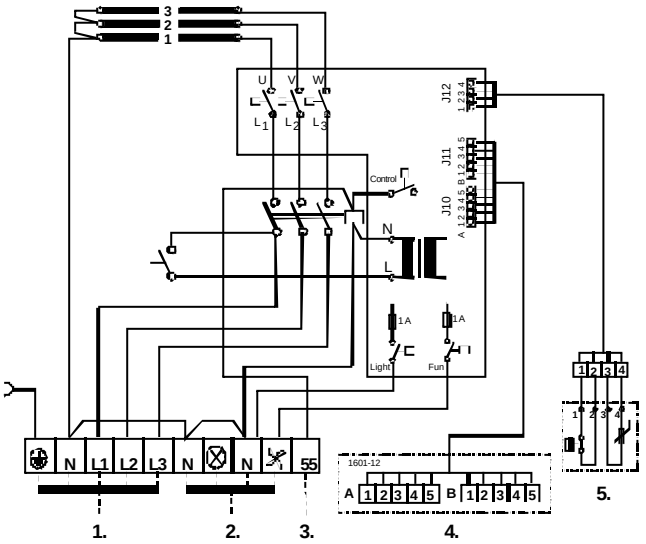

1. Syöttö/ Nätet/ Stromnetz/ Power input.
2. Saunavalo-Puhallin/ Bastu belysning/ Saunabeleuchtung/ Sauna light.
3. Sähkölämmityksen vuorottelu/ El.förregling av annan el. förbrukare/ Control of el heating/ Steuerkontact für Verrieglund anderer el. Verbraucher
4. Ohjauskeskus/ Styrning/ Steuerung/ Control.
5. Tuntoelin/ Sensor/ Fühler/ Sensor.

354 SKSM 133 C

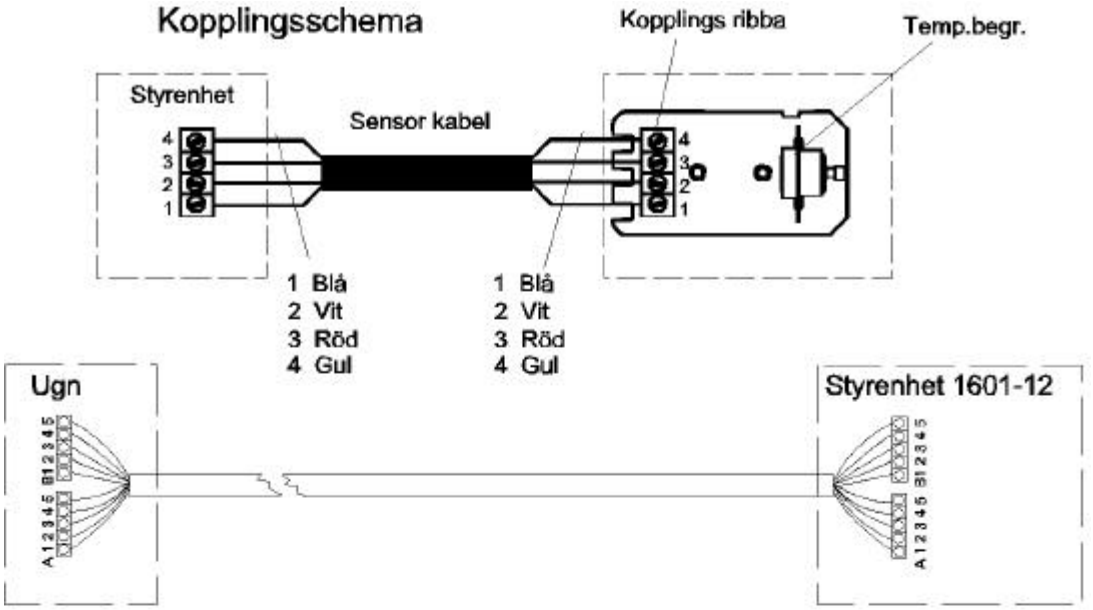

A1	Valk	Vit	Vhite	Wiss	B1	Rosa	Ljusröd	Pink	Rose
A2	Ruskea	Brun	Brown	Braun	B2	Sin	Blå	Blue	Blav
A3	Vihreä	Grön	Green	Frün	B3	Pun	Röd	Red	Rot
A4	Kelt	Gul	Yellow	Gelb	B4	Musta	Svart	Black	Schwarz
A5	Harm	Grå	Grey	Grau	B5	Violetti	Violett	Violet	Violett
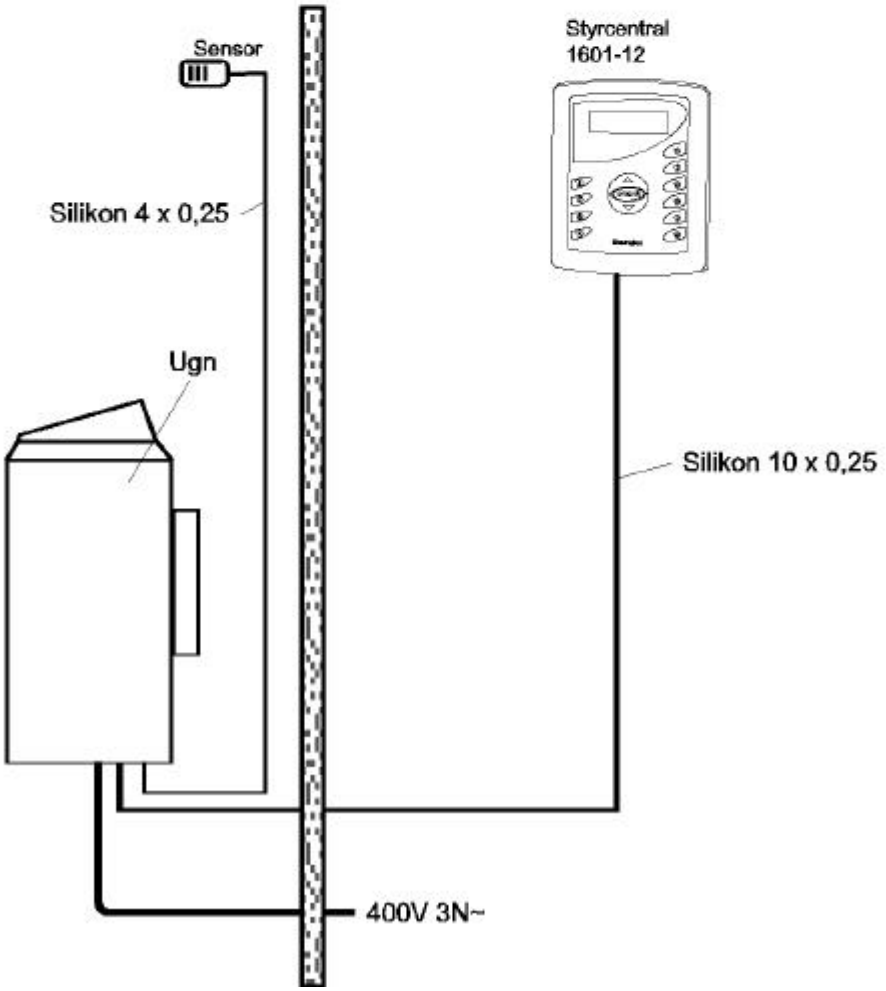
Princip bild